DRW. NO. KL-13471 | Sheet No. 1

記号×数	変更内容 REVISION DESCRIPTION	承認	検図	担当	年・月・日	変更通知書番号
5 × 6	DESIGN CHANGE	H. sagano		kawamura	'94・6・8	――
4 × 2	DESIGN CHANGE	H. sagano		kawamura	'94・7・25	技94-1358
3 × 3	DESIGN CHANGE	H. sagano		N. tomura	'94・8・1	技94-1358
2 × 1	Performance Added	kawamura		N. tomura	'94・10・27	技94-2144
1 × 9	Modify Socket Mounting Pattern	Y. Kato	H. Kitada	B. Huang	'05・1・26	M106117

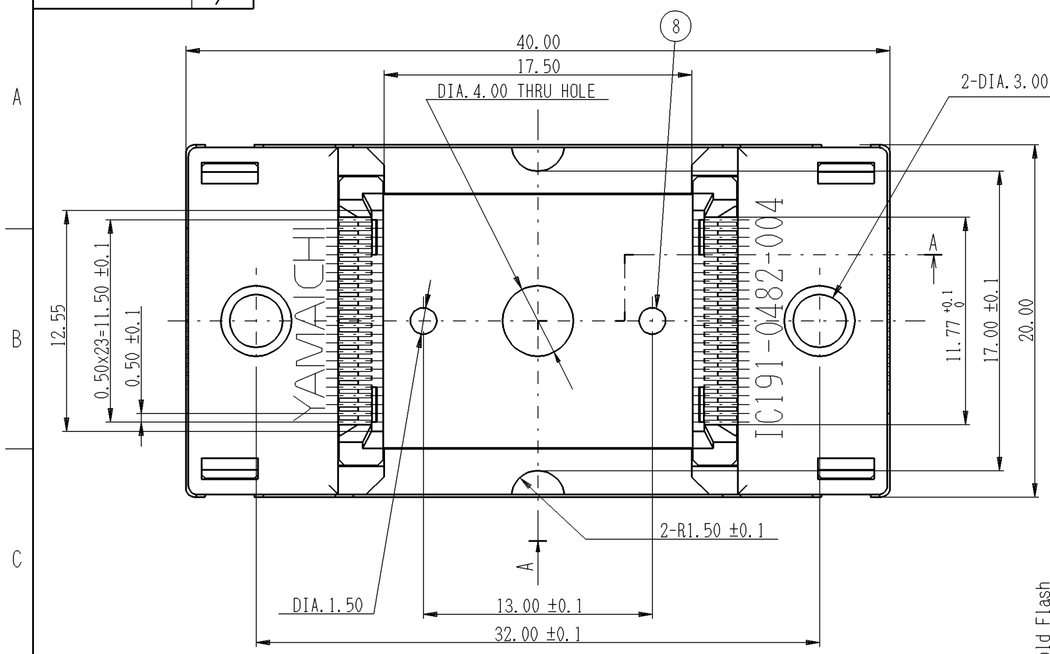

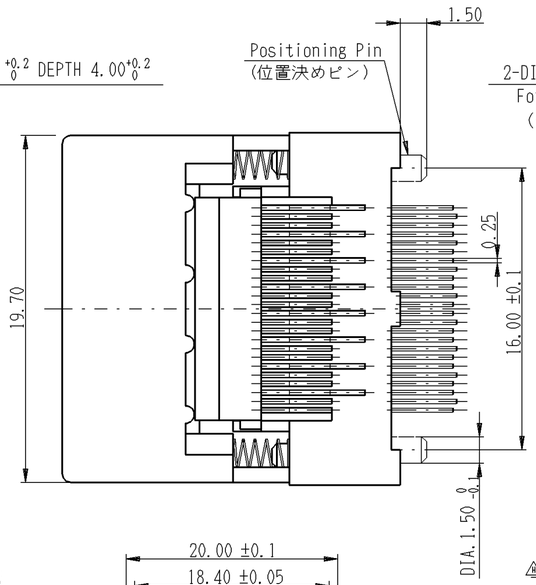

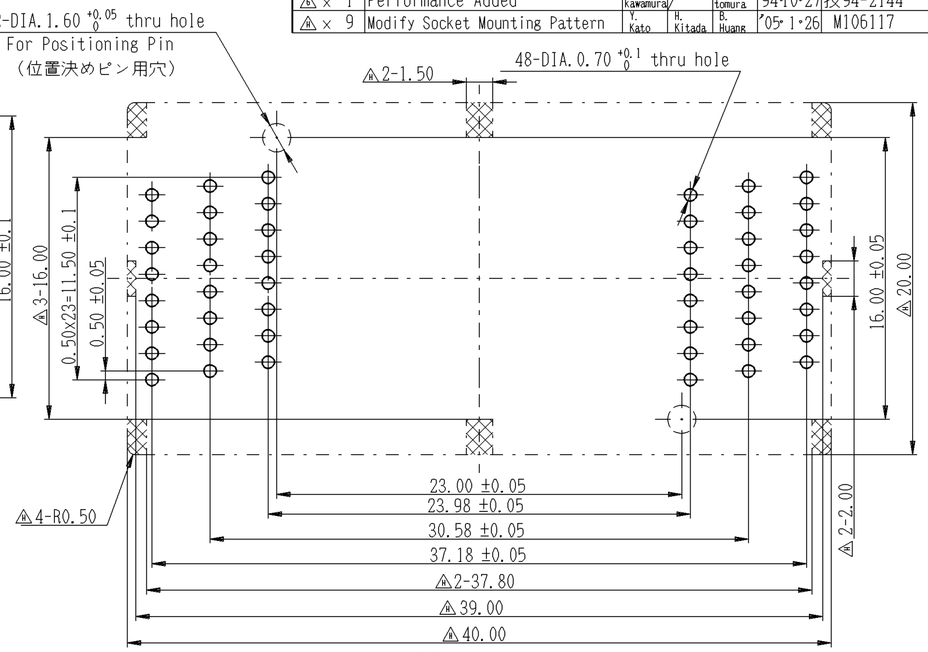

P.C.BOARD HOLE PATTERN
Pattern Shown Looking Down Through Top of Socket
プリント板穴あけ寸法図(表面より透視)

Socket Stand-Off Area(6)

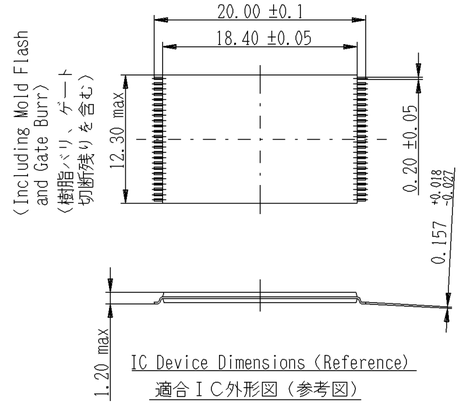

IC Device Dimensions (Reference)
適合ＩＣ外形図(参考図)

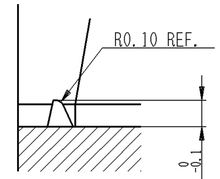

DETAIL B (S=FREE)
矢視図 B

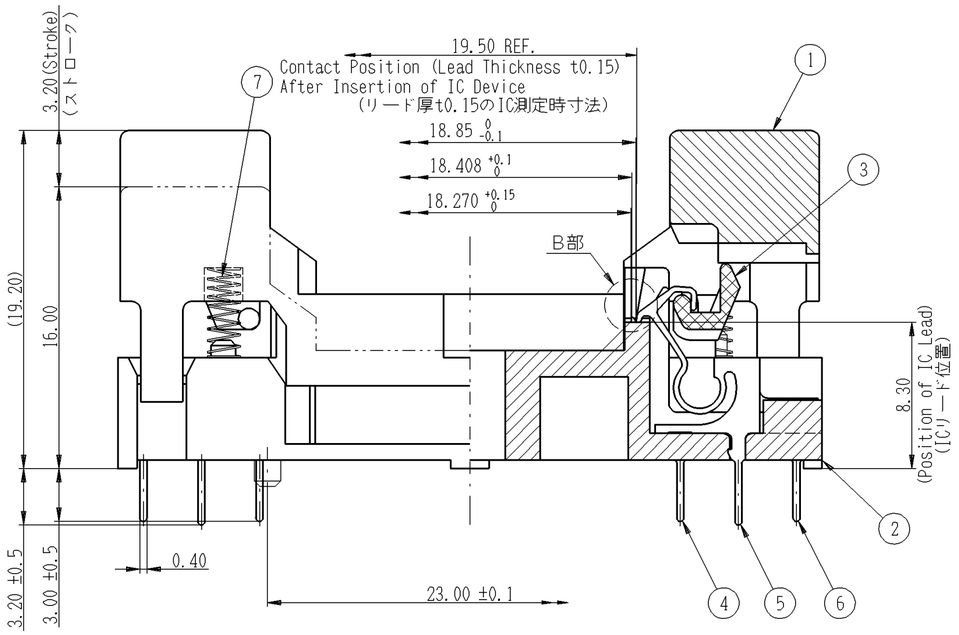

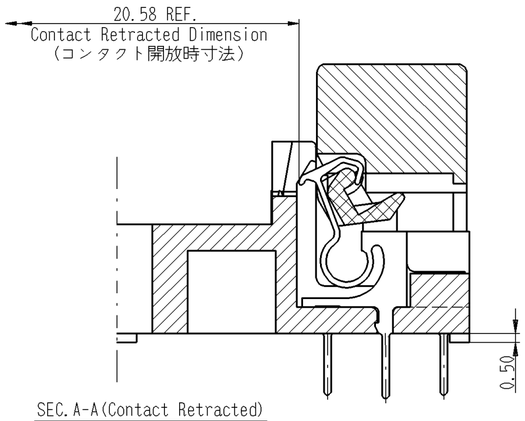

SEC.A-A(Contact Retracted)

性能：Performance

1. 絶縁抵抗 : Insulation Resistance
   1.000MΩ min. at DC100V.
2. 耐電圧 : Dielectric Withstanding Voltage
   For 1 minute at AC100V.
3. 接触抵抗 : Contact Resistance
   30mΩ max. at 10mA and 20mV max. (intial 初期値)
4. 使用温度 : Operating Temperature
   -40℃～+150℃.
5. 接触力 : Contact Force
   0.294N(30gf min.) Travel Distance of 0.3mm Per Pin.
   0.784N(80gf max.) Travel Distance of 0.7mm Per Pin.
6. プリロード : Deflection by pre-load
   0.2 min.
7. 電流容量 : Rated Current
   1A MAX.
8. 耐久性 : Lifetime
   10,000 Devices(mechanical)
9. 操作力 : Maximum operation force
   9.8N±4.9N(1.0kgf±0.5kgf)

Please consult factory to verify latest revision
N050415

名称構成

IC191-0482-004 *

- N:Without 無 / Positioning Pin No Number:W/Positioning Pin有
- Design No. 設計順位
- Contact Direction コンタクトの方向表示
- No. of Pin ソケット芯数
- Series ソケットのシリーズ名
- General Description for IC Socket ICソケット総称

部品番号 ITEM	部品名 DESCRIPTION	個数 QTY.	材質・寸度 MATERIAL	記事 CONTENT	分解図番号 PART IDENT
8	オプティカル・アライメントピン-01 Optical Alignment Pin	2	PES (GF)	黄色 Yellow	SM-13507
7	コイルばね-K5077 Coil spring	4	SUS DIA.0.12	KS産業製No.5077(Standard Product)	
6	コンタクト Contact 1007 C	16	BeCu t0.25	Ni-Auめっき(BF級) Ni-Au Pl.(Class BF)	SL-13987
5	コンタクト Contact 1007 B	16			
4	コンタクト Contact 1007 A	16			
3	IC189-508 レバー Lever	2	PEI (GF)	黒色 Black	SL-16672
2	IC191-0482-004* 基板B Insulator B	1	PEI (GF)	黒色 Black	SL-20161
1	IC191-0482-004 基板A Insulator A	1	PEI (GF)	黒色 Black	SL-20160

TOLERANCES ±0.3
Unless otherwise specified

尺度 SCALE	4/1	承認 APP.	承認 APP.	検図 CHK.	製図 DRW.	設計 DSGN.
単位 DIMENSION	mm	' ・ ・	'94・10・27	'94・10・27	'94・10・27	'94・06・01
三角図法 3RD. ANGLE PROJECTION			S. Abe	N. Kawamura	N. Tomura	N. Kawamura

山一電機株式会社
YAMAICHI ELECTRONICS Co.,Ltd.

分類 (CLASS): TSOP-p0.5-48P

名称 (TITLE): IC191-0482-004*

図番 (DRW. NO.): KL-13471 | Sheet No. 1 | REV. H

A2-ED005-01-07